BeF Therm 8

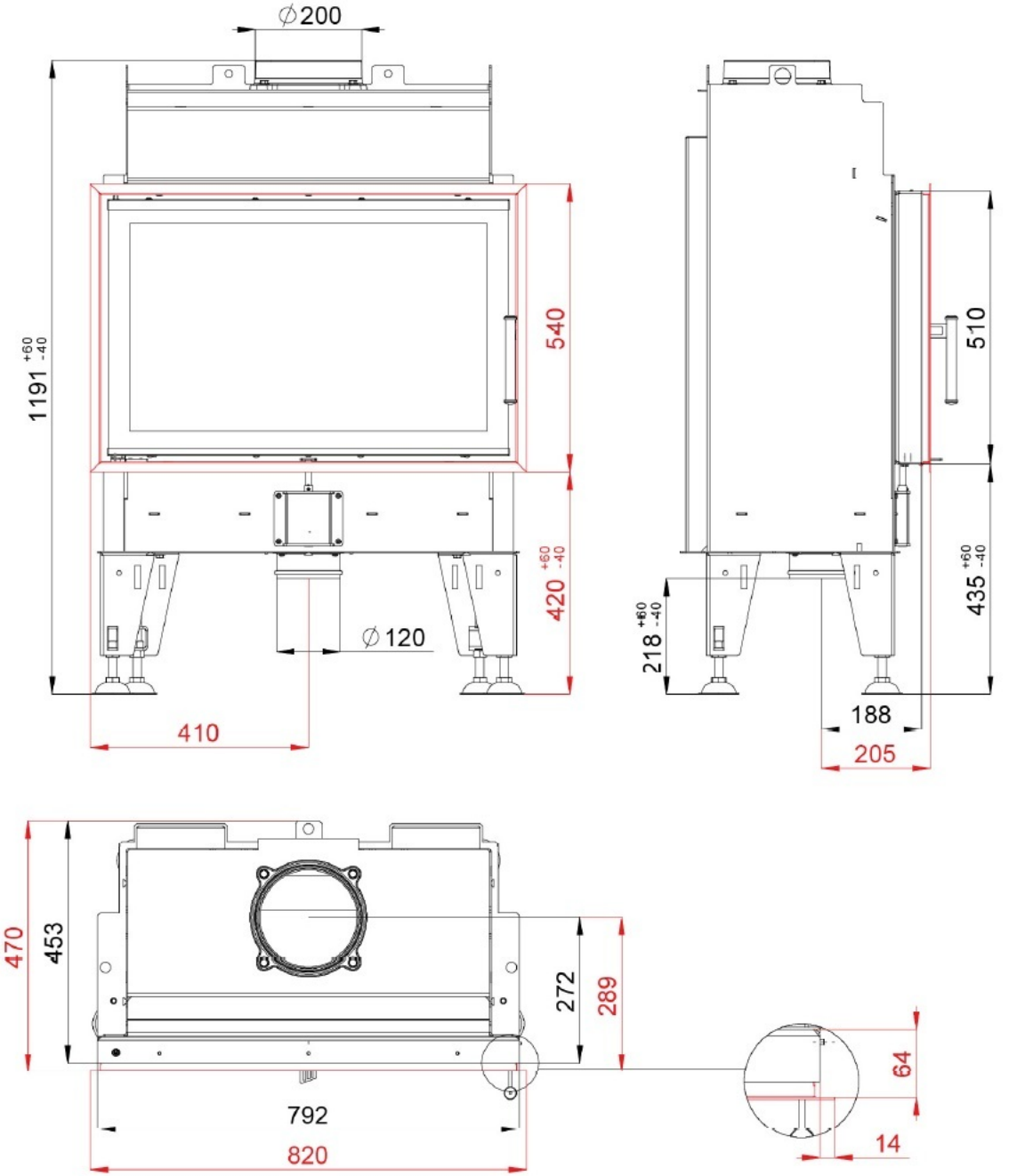
∅200
1191 +60 -40
540
420 +60 -40
∅120
410
510
435 +60 -40
218 +60 -40
188
205
470
453
272
289
792
820
64
14